39 rue des Amours - 60150 THOUROTTE
Tél. 03.44.09.26.01 - Fax. 03.44.09.28.58
E-mail : commercial@eurosorb.com

www.eurosorb.com

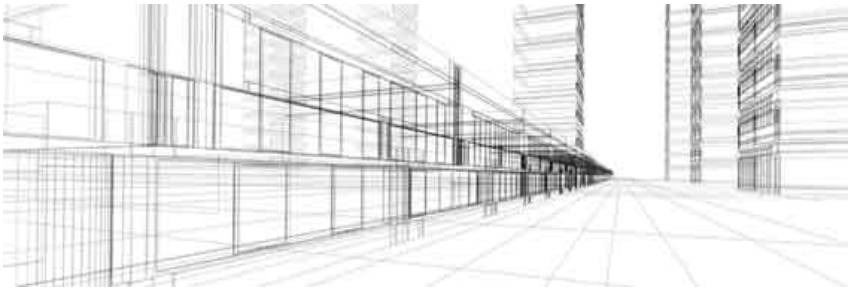

FICHE TECHNIQUE	Bac de rétention en polyéthylène recyclé			
	Date de Création FT :	02/01/2008	Date Modification FT:	14/04/2015

Plate-forme de rétention 240 litres

Réf. BAC151612PE

Compatible en hauteur avec la plupart des plateformes du marché

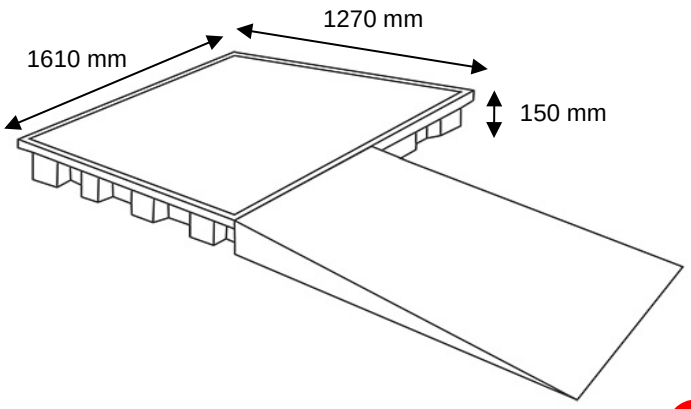

Garantie 5 ans
contre tout vice de fabrication

Caractéristiques

> Polyéthylène recyclé - traitement anti-UV
> Couleur noire
> Caillebotis plastifié
> Capacité de rétention conforme à la réglementaiton en vigueur
> Charge utile uniformément répartie
> Structure monobloc pour plus de sécurisation

Référence	Rétention	Caillebotis	Dimensions mm			Poids	Charge max.
	litres		L	l	h	kg	kg
BAC151612PE	240	polyéthylène	1610	1270	150	39	2000

Les bacs de rétention sont particulièrement rigides et robustes, ils résistent à la plupart des liquides corrosifs et agressifs comme les produits chimiques.

Ils servent à contenir les liquides en cas de fuites, d'égouttement ou de trop-plein.
On peut ainsi **prévenir tout risque de pollution** conformément à la législation environnementale.

Option

Rampe d'accès pour plates-formes 80 à 240 litres
Facilite l'accès des plateformes recyclées avec un diable

Référence	Dimensions mm			Poids
	L	l	h	kg
BACRAMPE12	1200	800	150	14