39 rue des Amours - 60150 THOUROTTE
Tél. 03.44.09.26.01 - Fax. 03.44.09.28.58
E-mail : commercial@eurosorb.com

www.eurosorb.com

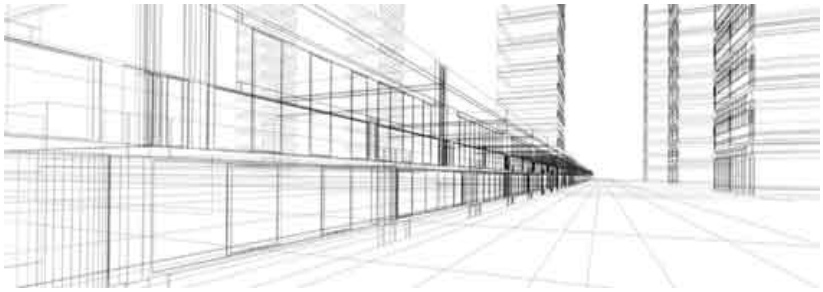

FICHE TECHNIQUE	CAISSES-PALETTES GRAND FORMAT			
	Date de Création FT :	02/01/2008	Date Modification FT:	11/02/2019

Caisses-palettes fond et parois ajourés 900 litres

Réf. PC900PA

PC900PA4P : avec pieds

PC900PA3S : avec semelles

PC900PA4R : avec roulettes

Les caisses-palettes sont réalisées en plastique robuste, résistant aux éraflures. Des surfaces de parois intérieures et extérieures lisses garantissent un nettoyage sans problèmes.

Des dimensions normées (Euro 1.200 x 800 mm ou ISO 1.200 x 1.000 mm) permettent un processus de travail sans faille dans les domaines du stockage et du transport.

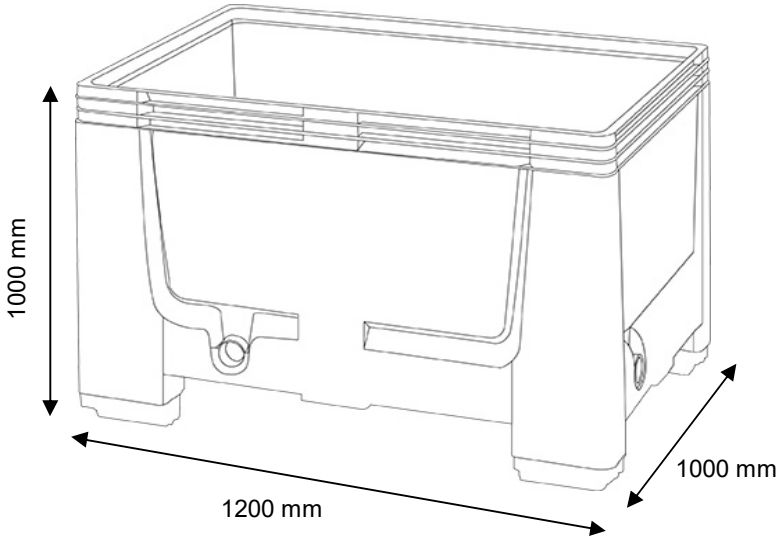

Caractéristiques

> Formats ISO et EURO
> Parois latérales optimisées quant au volume
> Peu encombrant vide
> Poids propre peu élevé
> Facile à nettoyer
> Empilable – également avec couvercle
> Disponible au choix avec pieds, semelles ou roulettes

PC600C

Réf.	Dimensions	Poids
PC600C	1200 x 1000 mm	6,90 kg

Références	Modèles	Dimensions mm		Capacité	Poids
		Extérieures	Intérieurs	litres	Kg
PC900PA4P	4 pieds	L 1200 x l 1000 x h1000	L 1110 x l 910 x h 820	900 litres	42
PC900PA3S	3 semelles				47
PC900PA4R	4 roulettes				45

Charge maximum admissible : 1000 kg en statique et 500 kg en dynamique.