39 Rue des Amours - 60150 THOUROTTE
Tél. 03.44.09.26.01 - Fax. 03.44.09.28.58
E-mail : commercial@eurosorb.com

www.eurosorb.com

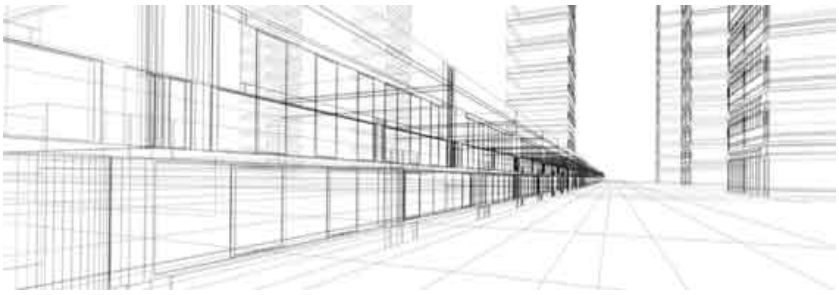

FICHE TECHNIQUE	Coffres de rangement multi-usages			
	Date de Création FT :	02/01/2008	Date Modification FT:	24/02/2015

Coffres à sel, sable et absorbants 500 litres à roulettes

Réf. BACOFFRE500R

BACOFFRE500R

Caractéristiques

> Coffre de rangement 500 litres à roulettes pour le stockage de sable et sel, d'équipement chimique et de matériel d'essuyage, outils de jardin etc
> Entièrement recyclable, résistant aux produits chimiques, P.E. stabilisé aux U.V
> Emboîtable
> Manipulable par chariot élévateur
> Couvercle assemblé par l'utilisateur
> Le design du couvercle draine l'eau de pluie
> Coffre robuste pour prévenir toute déformation lorsqu'il est rempli de grains
> Serrure batteuse, courroie de retenue du couvercle et poignée fournies
> Cadenassable (cadenas non fourni)

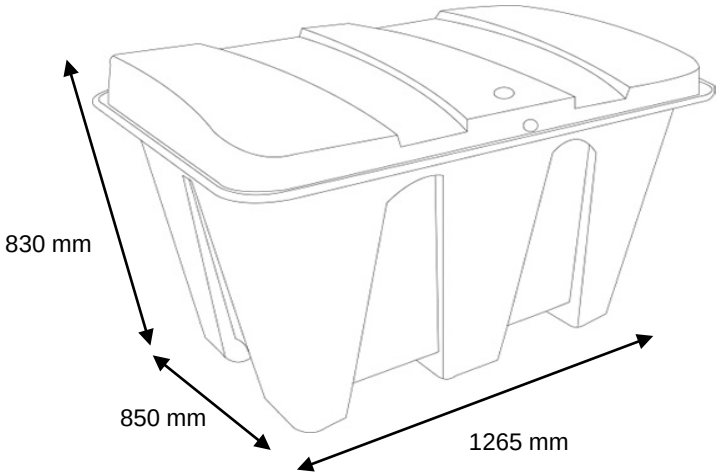

En option

Disponible en orange international pour une utilisation comme conteneur de kits d'absorption marine conforme à la norme OPA 90 (oil pollution act)

500 litres

Modèle	Dimensions mm			Coloris	Rétention	Poids
	L	l	h		litres	kg
BACOFFRE500R	1265	850	830	Jaune	500	25,5