39 Rue des Amours - 60150 THOUROTTE
Tél. 03.44.09.26.01 - Fax. 03.44.09.28.58
E-mail : commercial@eurosorb.com

www.eurosorb.com

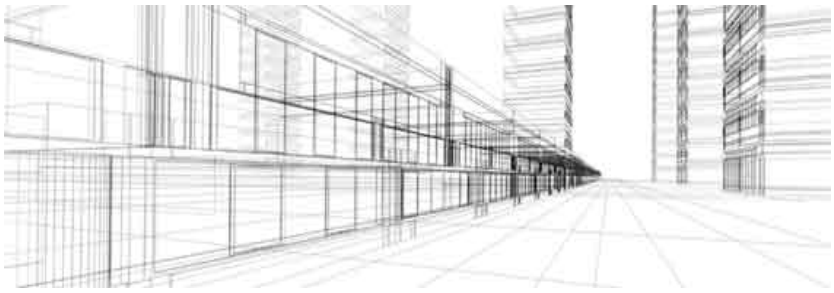

FICHE TECHNIQUE	Bac de rétention en acier galvanisé			
	Date de Création FT :	02/01/2008	Date Modification FT:	03/02/2015

Bac de rétention pour 1 fût debout

Réf. BAC4588GLAC

Idéal pour le stockage et la rétention de 1 fût debout

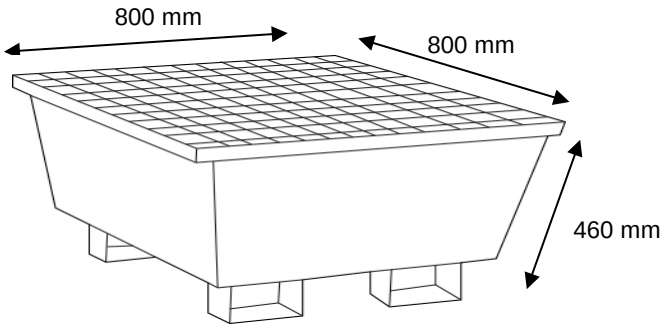

Caractéristiques

> Rétention de 1 fût de 220 litres debout

> Garantie 2 ans contre tout vice de fabrication

> Acier galvanisé

> Finition tôle garantie non coupante, excellente résistance aux chocs et à la corrosion

> Caillebotis galvanisé haute résistance et amovible

> Manipulables à vide par transpalette ou chariot élévateur

> Capacité de rétention conforme à la réglementaiton en vigueur

> Charge utile uniformément répartie

Garantie 2 ans

Modèle	Rétention	Caillebotis	Dimensions mm		Poids	Charge max.
			Bac	Pieds		
	litres		L x l x h	hauteur	kg	kg
BAC4588GLAC	220	métal	800 x 800 x 350	110	50	250

Fabriqués en acier galvanisé spécial intérieur.
Destinés à un usage intensif **pour liquides polluants non corrosifs**.

Nos bacs de rétention servent à contenir le liquide en cas de fuite, d'égouttement ou de trop-plein. On peut ainsi prévenir tout risque de pollution **conformément à la législation environnementale**.

Produit conforme à la législation permettant une rétention de 100 %