39 Rue des Amours - 60150 THOUROTTE
Tél. 03.44.09.26.01 - Fax. 03.44.09.28.58
E-mail : commercial@eurosorb.com

www.eurosorb.com

FICHE TECHNIQUE	Grand conteneurs souples	
	Date de Création FT : 15/01/2014	Date Modification FT : 06/07/2016

Big-bag éco chantier

Réf. BIGBAGECO10B - BIGBAGECO20B

DESIGNATION

GRAND RECIPIENT VRAC SOUPLE

Référence	Dimensions mm		Tolérance +/-	Poids	Nbr de pièces/lot
	Externes	Internes			
	L x l x h	L x l x h		Kg	
BIGBAGECO10B	950 x 950 x 1100	910 x 910 x 1050	+2/-1 cm	1,5	10
BIGBAGECO20B	950 x 950 x 1100	910 x 910 x 1050	+2/-1 cm	1,5	20

CORPS

Confection

Charge Max. Utile :	1500 kg
Coefficient de sécurité :	5/1
Construction :	U+2
Grammage :	160 g/m²
Couleur de toile :	blanc
Stabilisation U.V :	Traitement anti-UV selon norme ISO 21898

Couture

Méthode :	surjet + chainette
Couleur :	bleu

REMPLISSAGE

Ouverture total

VIDANGE

Fond plat

Big-bag éco chantier

Réf. BIGBAGECO10B - BIGBAGECO20B
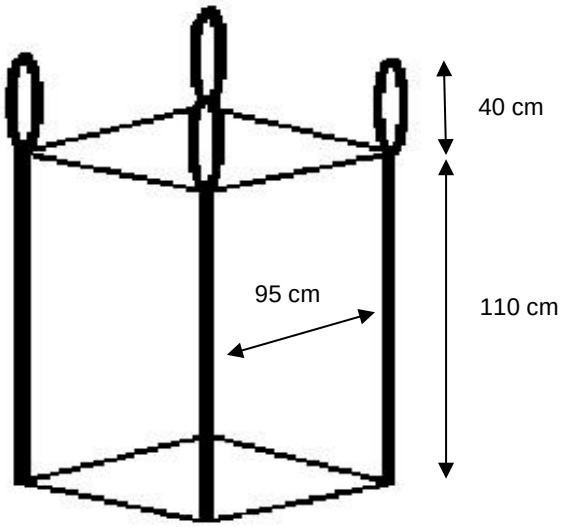
PREHENSION		
Sangles		
Couleur :	bleu	
Nombre :	4	
Position :	en angle	
Longueur utile :	40 cm	Tolérance +/- 1 cm
Largeur :	5 cm	Tolérance +/- 1 cm
Protection :	fourreaux bleu