39 Rue des Amours - 60150 THOUROTTE
Tél. 03.44.09.26.01 - Fax. 03.44.09.28.58
E-mail : commercial@eurosorb.com

www.eurosorb.com

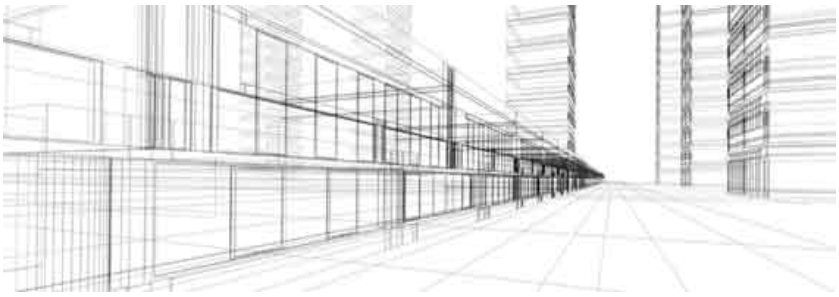

FICHE TECHNIQUE	Supports de fûts à l'horizontal en P.E.H.D			
	Date de Création FT :	02/01/2008	Date Modification FT:	24/04/2015

Support de fûts pour 2 fûts

Réf. BACSUP2X60PE

Permet de positionner horizontalement 2 fûts de 60 litres

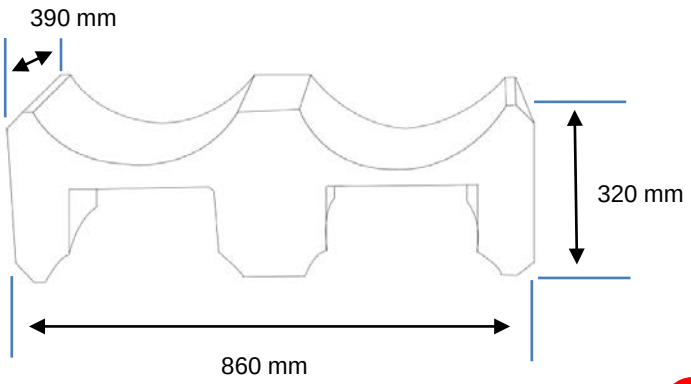

Garantie 5 ans

contre tout vice de fabrication

Caractéristiques

> Tous nos produits sont fabriqués en polyéthylène insensible à la corrosion et à de nombreux produits chimiques.

> Stockage maximum : 4 fûts de 60 litres

Référence	Gerbable	Nbr de fûts	Capacité de stockage maximale litres	Dimensions mm			Poids kg
				L	l	h	
BACSUP2X60PE	Oui	2/4	60	860	390	320	5

Supports de fûts ou postes de soutirage (posés sur un bacs de rétention), en polyéthylène conçus pour **le stockage horizontal de vos fûts afin de transvaser en toute sécurité les liquides dangereux** : polluants, chimiques etc.

Éléments complémentaires des bacs de rétention métalliques ou P.E.H.D traditionnels.